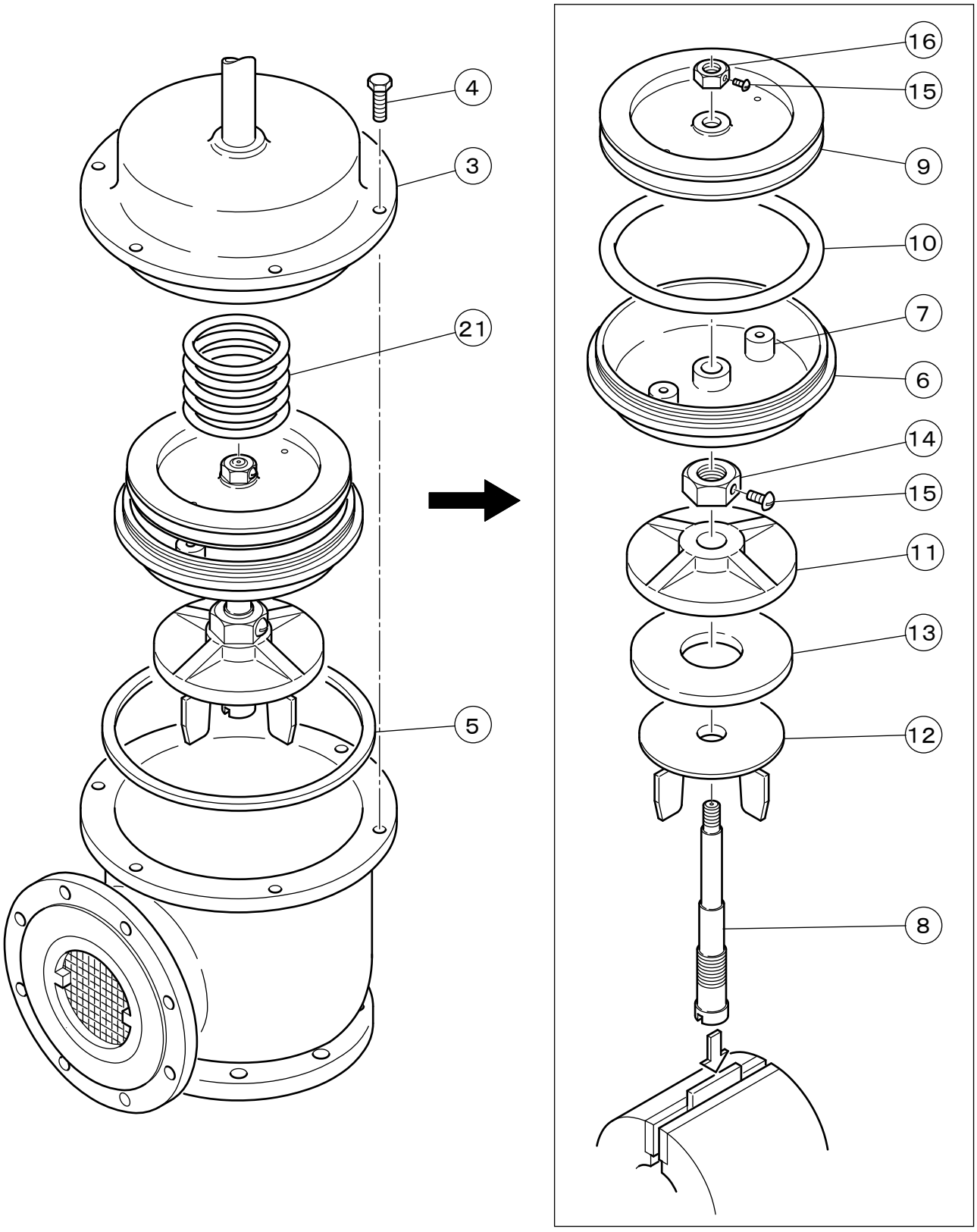

No.	品名	No.	品名
3	シリンダ	11	弁体
4	締付ボルト	12	ケレップ
5	ガスケット	13	パッキン
6	シリンダふた	14	弁体締付ナット
7	チャッキ弁	15	止めビス
8	スピンドル	16	ピストン締付ナット
9	ピストン	21	スプリング
10	Oリング		

分解要領図	品名	FMバルブ
	型名	FM−1
株式会社FMバルブ製作所	呼び径	65〜150mm